VERMIETUNG - BERATUNG - VERKAUF - SERVICE

SD-120 4x4 S

Typ: JLG 330 LRT

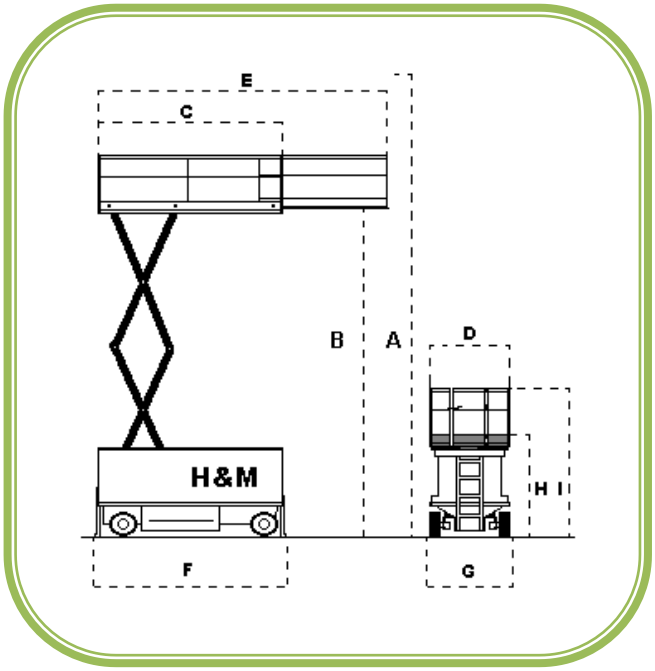

Technische Daten	
Arbeitshöhe (A)	12,00 m
Plattformhöhe (B)	10,00 m
Plattformlänge ohne Ausschub (C)	ca. 3,86 m
mit Ausschub beidseitig max. (E)	ca. 6,18 m
Plattformbreite (D)	1,79 m
Traglast max.	909 Kg
Transportlänge (F)	4,38 m
Transportbreite (G)	2,35 m
Transporthöhe (I) min./max.	2,17 m / 2,72 m
Geländer klappbar (H)	Ja
Stützen	Ja selbstnivellierend
Bodenfreiheit	0,35 m
Radstand	2,97 m
Maschinengewicht	ca. 6.123 Kg
Steigfähigkeit bis zu	45%
Antrieb	Diesel-Allrad
Zusatzausstattung:	Räder nicht markierend, Partikelfilter möglich

Achtung: Maße und Gewichte sind Hersteller-Angaben ohne Gewähr

H&M Arbeitsbühnen und Zweiräder Nordfriesland GmbH

Mietstation Husum
Otto-Hahn-Straße 33
25813 Husum

Telefon (0 48 41) 905 65 79
Telefax (0 48 41) 905 65 81
E-Mail: husum@hum-avs.de

Mietstation Rendsburg
Friedrichstädter Straße 11
24768 Rendsburg

Telefon (0 43 31) 33 88 460
Telefax (0 43 31) 33 88 489
E-Mail: rendssburg@hum-avs.de

Depot Breklum

Am Ehrenhain 1
25821 Breklum

http://www.hum-avs.de
info@hum-avs.de

PARTNER LIFT

Vermietung bundesweit
Fon 0180 574 64 54
(14 Cent/Minute)